HW 75

WEIHRAUCH SPORT®

Sportluftpistole
Sporting air pistol
Pistolet à air comprimé pour le sport

D-97638 Mellrichstadt
Industriestraße 13

D-97634 Mellrichstadt
Postfach 20

e-mail: info@weihrauch-sport.de

Telefon
(09776) 8122-0

Telefax
(09776) 8122-81

HW 75

Einzelteilliste
Spare Parts List
Liste des Pièces Détachées

Positions-Nr. / Position No. / No. de Position
Bestell-Nr. / Reference No. / No. de Commande
Preisgruppe / Price Group / Groupe de Prix
Artikel / Article / Article

2100	N10	Oberteil cocking arm bras d'armement	2121	A6	Scharnierstift pin goupille de charnière	2142	A6	Scharnierstift pivot pin goupille de charnière
2101	L15	Lauf, Kal. 4,5 mm barrel, cal. 4,5 mm canon, cal. 4,5 mm	2122	F2	Abzug trigger détente	2143	C1	Stellhebel adjustment lever levier
2102	D2	Klemmblech für Lauf set plate plaque de fixation	2123	A6	Scharnierstift pin goupille de charnière	2144	A14	Stellschraube adjustment screw vis de réglage
2103	A9	Befestigungsschraube screw vis de fixation	2124	A14	Stellschraube adjustment screw vis de réglage	2146	A6	Auflagestift pin goupille cylindrique
2104	A6	Verschlussstift latch pin goupille cylindrique	2125	B3	Sicherungsbolzen safety bolt boulon de sécurité	2147	O20	Sportgriff match grip poignée match
2105	A6	Scharnierstift pivot pin goupille de charnière	2126	B1	Sicherungshebel safety lever levier de sécurité	2149	A14	Griffschraube grip screw vis cylindrique
2106	M5	Hülse air compression tube cylindre	2127	A9	Halteschraube set screw vis de fixation	2150	F1	Ventilgehäuse valve housing boisseau de valve
2107	F1	Hülsendeckel receiver cap tête de cylindre	2128	A6	Raststift safety bolt plunger goupille à cran	2151	F1	Ventilgehäuse valve housing boisseau de valve
2108	A5	Schraube screw vis	2129	A9	Druckfeder spring ressort	2152	A14	Druckfeder spring ressort
2109	A5	Schraube screw vis	2130k	F1	Schlagstange trigger bar barre de détente	2153	D4	Ventilstößel valve bolt boulon de valve
2110	D1	Gleitscheibe shim rondelle de glissement	2132	A14	Schlagfeder spring ressort	2154	C4	Dichtung seal joint
2111	A5	Klemmschraube screw vis de serrage	2133	B3	Schlagfederlager main spring seat plaque d'appui	2155	A7	Schraube screw vis
2112	Q6	Griffstück frame carcasse	2134	A6	Haltestift pin goupille	2156	A7	Schraube screw vis
2113k	G2	Kolben piston piston	2135	B3	Druckpunkthebel trigger lever levier	2157	B8	O-Ring O-ring anneau
2115	B8	Filzring felt ring anneau	2136	A6	Scharnierstift pivot pin goupille de charnière	2158	B8	O-Ring O-ring anneau
2116	D3	Scharnierblech pivot plate plaque de charnière	2137	B3	Fanghebel lever levier	2159	B8	O-ring O-ring anneau
2117	A6	Haltestift pin goupille	2138	A9	Druckfeder spring ressort	2160	A7	Spannstift rivet rivet
2118	A6	Haltestift pin goupille	2139	C1	Rastklinke trigger sear gâchette	2161	A6	Scharnierstift pivot pin goupille de charnière
2119	A6	Klemmschraube screw vis de serrage	2140	A6	Scharnierstift pivot pin goupille de charnière			
2120	D3	Verriegelung fixing plate plaque de fixation	2141	C3	Hahn hammer chien			

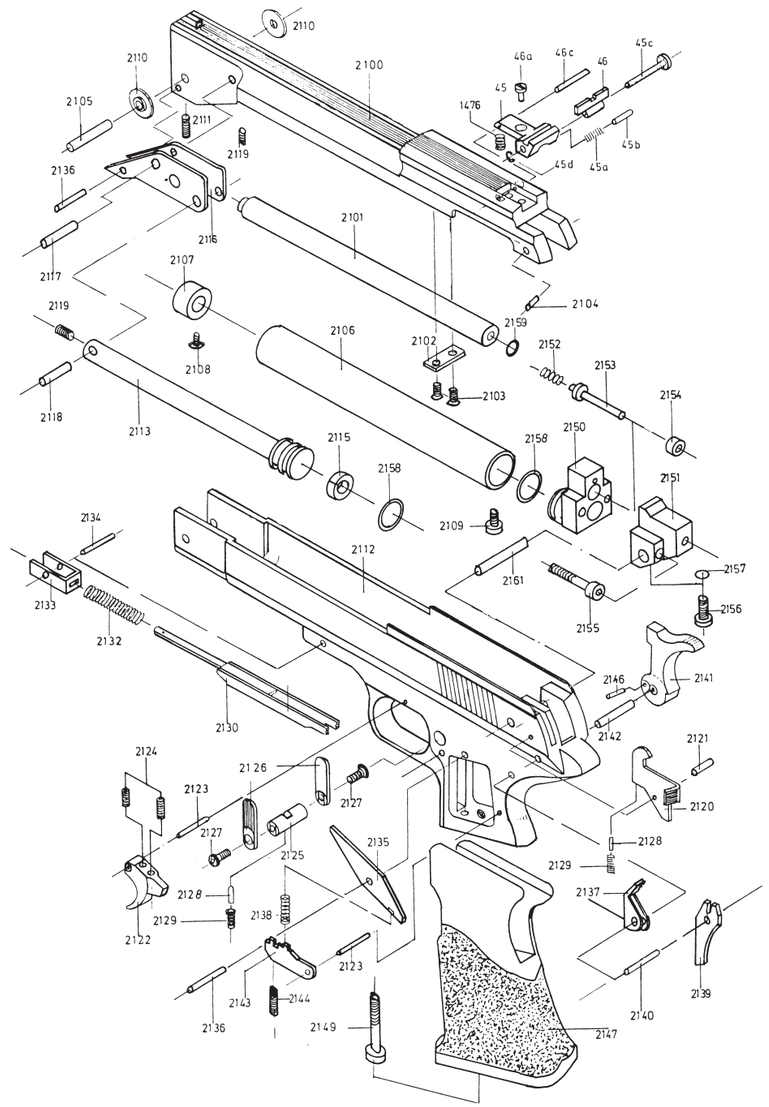

Technische Änderungen und Verbesserungen vorbehalten.
Subject to technical changes and improvements without prior notice.
Sous réserve de modifications techniques et d'améliorations.

V/BF